# Mission 5-M CENTRO DI LAVORO VERTICALE A MONTANTE MOBILE

## SPECIFICHE TECNICHE

| TAVOLA | | | MOTOMANDRINO | | | MAGAZZINO UTENSILI | | |
|---|---|---|---|---|---|---|---|---|
| Dimensioni | mm | 1400 x 650 | Cono del mandrino | N° | 40 | Tipo a disco bidirezionale | | |
| Cave a T: n° x larghezza x interasse | | | Potenza max | kW | 25 | N° di posti-utensile | standard | 21 |
| | mm | 5 x 18 x 125 - centrale H7 | Velocità | $min^{-1}$ | 40-12000 | | opzionale | 39 |
| Carico max uniform. distribuito | Kg | 1400 | Potenza 18,5 kW a | $min^{-1}$ | 750 | Selezione: | RANDOM a posto fisso | |
| **CORSE DI LAVORO** | | | Coppia max | Nm | 235 | Diametro utensili max | mm | 100 |
| Longitudinale Tavola | X mm | 1250 | Distanza naso mandrino/tavola | | | Lunghezza utensili max | mm | 250 |
| Trasversale Montante | Y mm | 600 | min/max | mm | 150/835 | Peso di ogni utensile max | Kg | 6 |
| Verticale Testa | Z mm | 685 | Distanza asse | | | Tempo di cambio utensile | s | 5 |
| **AVANZAMENTI** | | | mandrino/montante | mm | 650 | (truciolo-truciolo) | s | 7 |
| Rapidi e lavoro | X-Y mm/1' | 24000 | **ALTRI DATI** | | | Cono dei portautensili | N° | 40 DIN 69871-A |
| | Z mm/1' | 15000 | Potenza installata | kW | 32 | Codolo | | DIN 69872-A |
| **PRECISIONE** (norma VDI 3441) | | | Consumo aria (6 bar) | Nℓ/min | 80 | | | |
| Incertezza di posizionamento | P mm | 0,016 | Peso alla spedizione | Kg | 8000 | | | |
| Dispersione di posizionamento | PS mm | 0,010 | Spazio occupato | | | | | |
| Errore medio di inversione | U mm | 0,005 | (larghezza x profondità) | mm | 2860 x 4280 | | | |
| | | | Altezza alla spedizione | mm | 3030 | | | |

| CAPACITÀ DI LAVORO | | Fresatura | Fresatura | Foratura | Maschiatura |
|---|---|---|---|---|---|
| **Materiale** | | Acciaio al Carbonio 60-70 Kg/mm 2 | Alluminio AlMgSi 1 | Acciaio al Carbonio 60-70 Kg/mm2 | Acciaio al Carbonio 60-70 Kg/mm 2 |
| **Asportazione** | cm³/min | 850 | 3000 | — | — |
| **Utensile** | mm | Fresa a spianare ø 80-6 denti 45° carburo di tungsteno | | Ø 50 | M36 x 4 |
| **Velocità mandrino** | $min^{-1}$ | 1200 | 7000 | 160 | 200 |
| **Velocità di taglio** | m/min | 300 | 1760 | 25 | 22 |
| **Fascia fresata l x p** | mm | 66 x 4 | 62,5 x 4 | — | — |
| **Avanzamento** | mm/min | 3000 | 12000 | 60 | 800 |

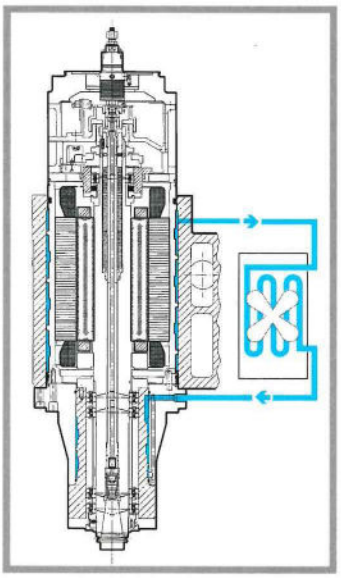

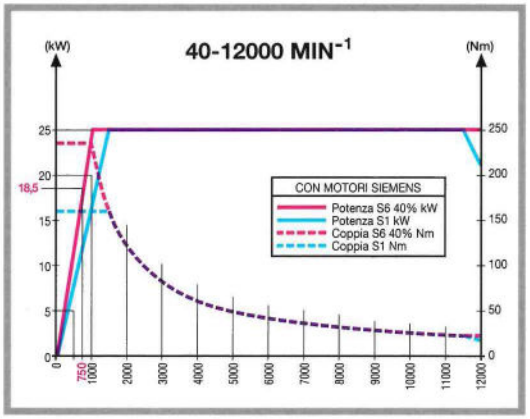


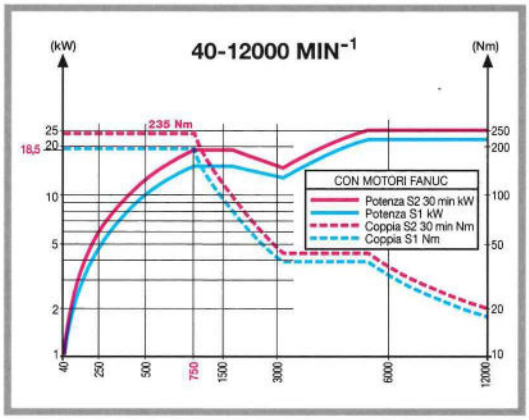


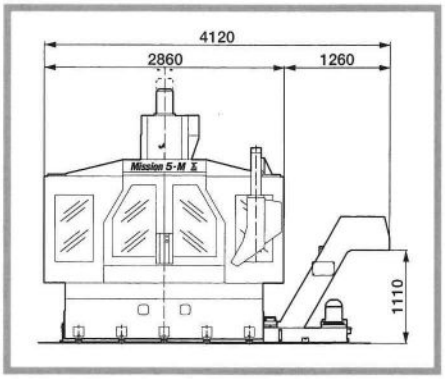


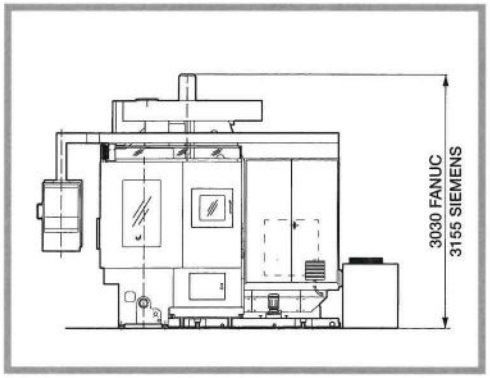


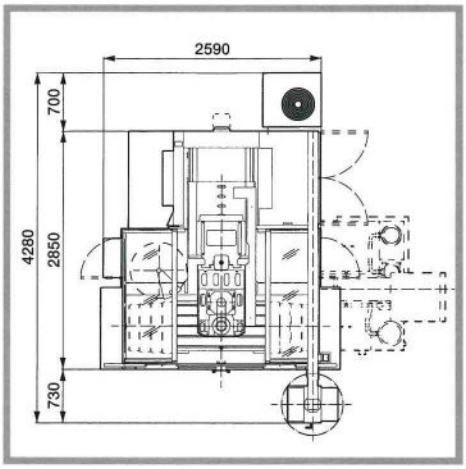


Tutte le specifiche contenute nel presente documento non sono impegnative e sono soggette a modifica senza preavviso

SIGMA S.p.A.
Via S. Giovanni, 109
27029 Vigevano - Italy
Tel. : (+39) 0381 3051
Fax : (+39) 0381 347864
(E-mail) ekkon@tin.it